NOTICE DE MONTAGE
ENSEMBLE KLIPRIVER

Composition du kit

4 rondins A de 220 cm ; 2 Pannes C de 180 cm ; 2 Traverses B de 72 cm ; 4 Jambes de force D de 60cm ; 2 Jambes de force E de 50 cm ; 36 Rondins F de 180 cm ; 4 équerres métalliques ; 1 table 100 x 120 cm ; 72 vis 5x70mm ; 8 vis 8x100mm ; 12 vis 8x80 ; 24 vis 4 x 40mm

DAMBALINE Sarl

3 rue Camille Desmoulins, 44300 Nantes

Tél. : 02 40 93 00 03 / 06 09 88 24 50 - mail : info@casa-africa.com

MATERIEL NECESSAIRE

- ✓ 1 Visseuse
- ✓ 2 Escabeaux

MONTAGE

ETAPE 1 :

Au sol, assemblez les deux portiques.
Commencez par fixer les traverses B de 72 cm aux poteaux A de 240cm avec les vis charpente de 8x100mm fournies et en vous guidant à l'aide des perçages préalablement réalisés sur les éléments.

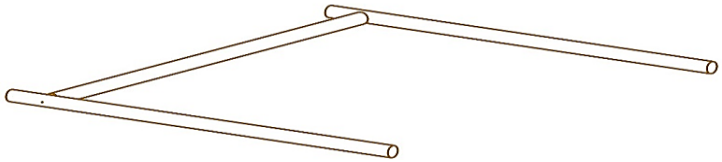

Ensuite, vérifiez l'équerrage des poteaux puis fixez une seule jambe de force E de 50 cm entre les poteaux et la traverse, l'une à droite d'un portique, l'autre à gauche de l'autre portique avec les vis charpente de 8x80mm fournies. Placez les 2 portiques à la verticale, espacés de 120 cm.

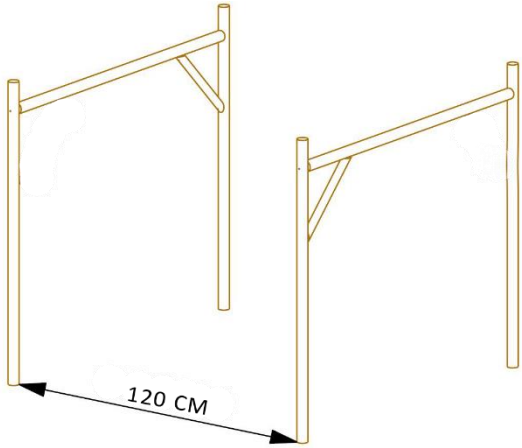

Etape 2 :

Ensuite, fixez les pannes C de 180 cm aux poteaux A avec les vis charpente de 8x100mm fournies et en vous guidant à l'aide des perçages préalablement réalisés sur les éléments. Selon le diamètre des traverses C de 180 cm, il se peut que les 4 poteaux A soient plus hauts que la hauteur des rondins de couverture. Pour visser des rondins de couverture sur toute la toiture, nous vous conseillons dans ce cas de scier le haut des 4 poteaux A pour arriver à la même hauteur que les rondins de couverture.

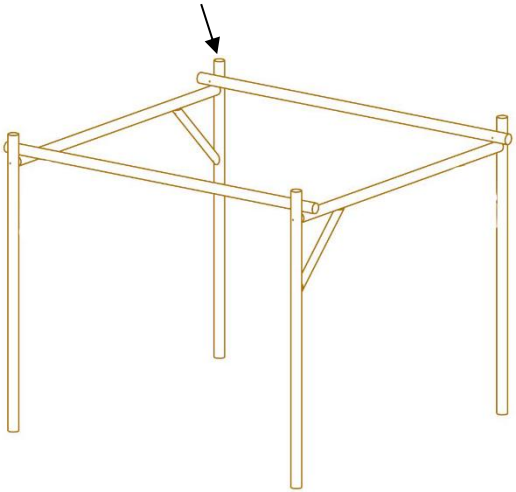

Etape 3 :

Fixez les jambes de force D de 60 cm entre les poteaux A avec les vis charpente de 8x80 mm et les pannes C avec les vis charpente de 8x100mm fournies.

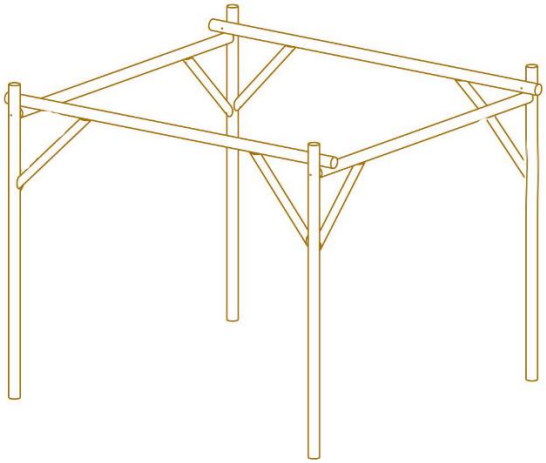

Etape 4 :

Vissez les 4 équerres métalliques avec les vis 4 x 40mm fournies, à 74 cm du bas des poteaux. Posez le plateau de table et vissez le aux équerres métalliques aux 4 coins.

Etape 5 :

Vissez les rondins de couverture F de 180 cm avec les vis de 5x70mm fournies, soit alignés régulièrement, soit de façon irrégulière avec un débordement inégal de chaque côté, pour un aspect plus naturel.